待機時電流４００μＡ程度／電源電圧３．２Ｖ

◇Ｑ１，ＲＬ，ＲＢは赤外発光ダイオードの定格や送信距離等を考慮し設定して下さい。

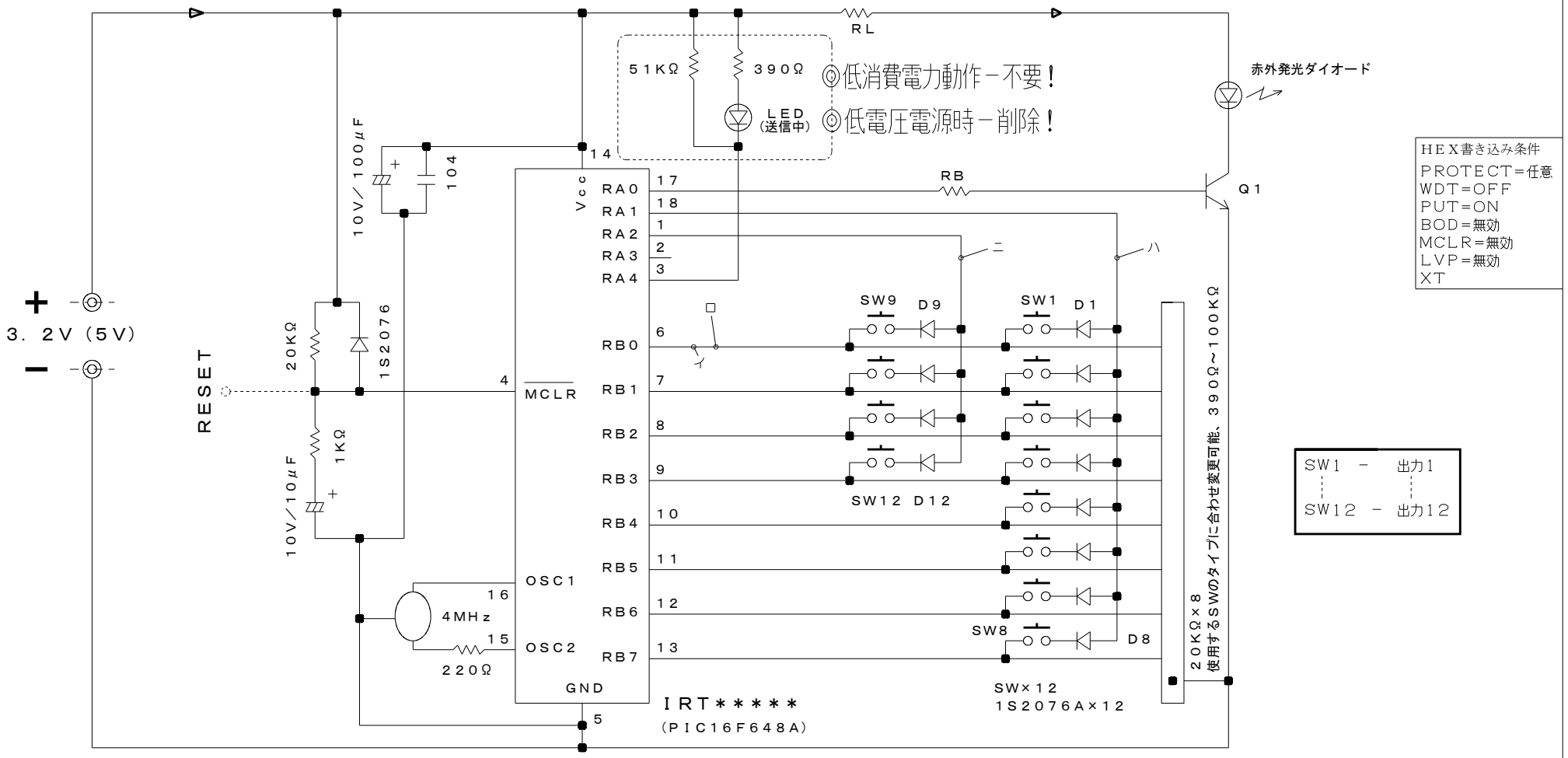

1．クロックは、４ＭＨｚ厳守！

2．電池使用の場合は、単３形を推奨。

3．万一の為、使用環境でのＩＤ重複などを確認してください。

4．この回路では完全なリセット効果は得られません。専用のリセット回路構成を推奨いたします。

5．マイコンや他のロジックと接続する場合は５Ｖを推奨いたします。

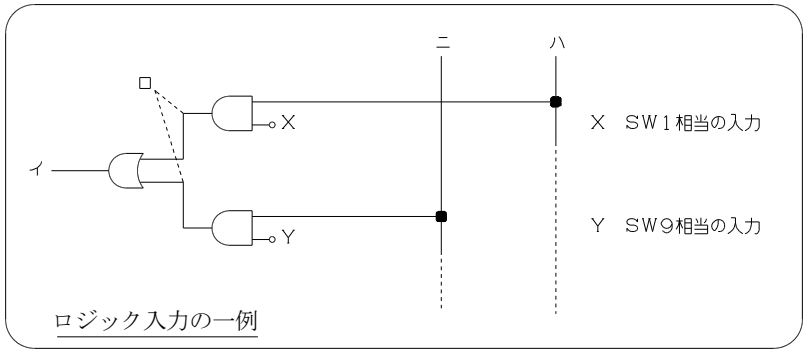

ロジック入力の一例

赤外線リモコン送信側参考回路（１２キー／ミニ用）

ＩＲｔ＊＊＊＊＊プログラムレスマイクロコントローラー

~~2006.06.18~~ ~~2006.10.10~~ 2009.12.07